Anlage 2.7 – Strangschema: „Dieter-Möller-Str.“

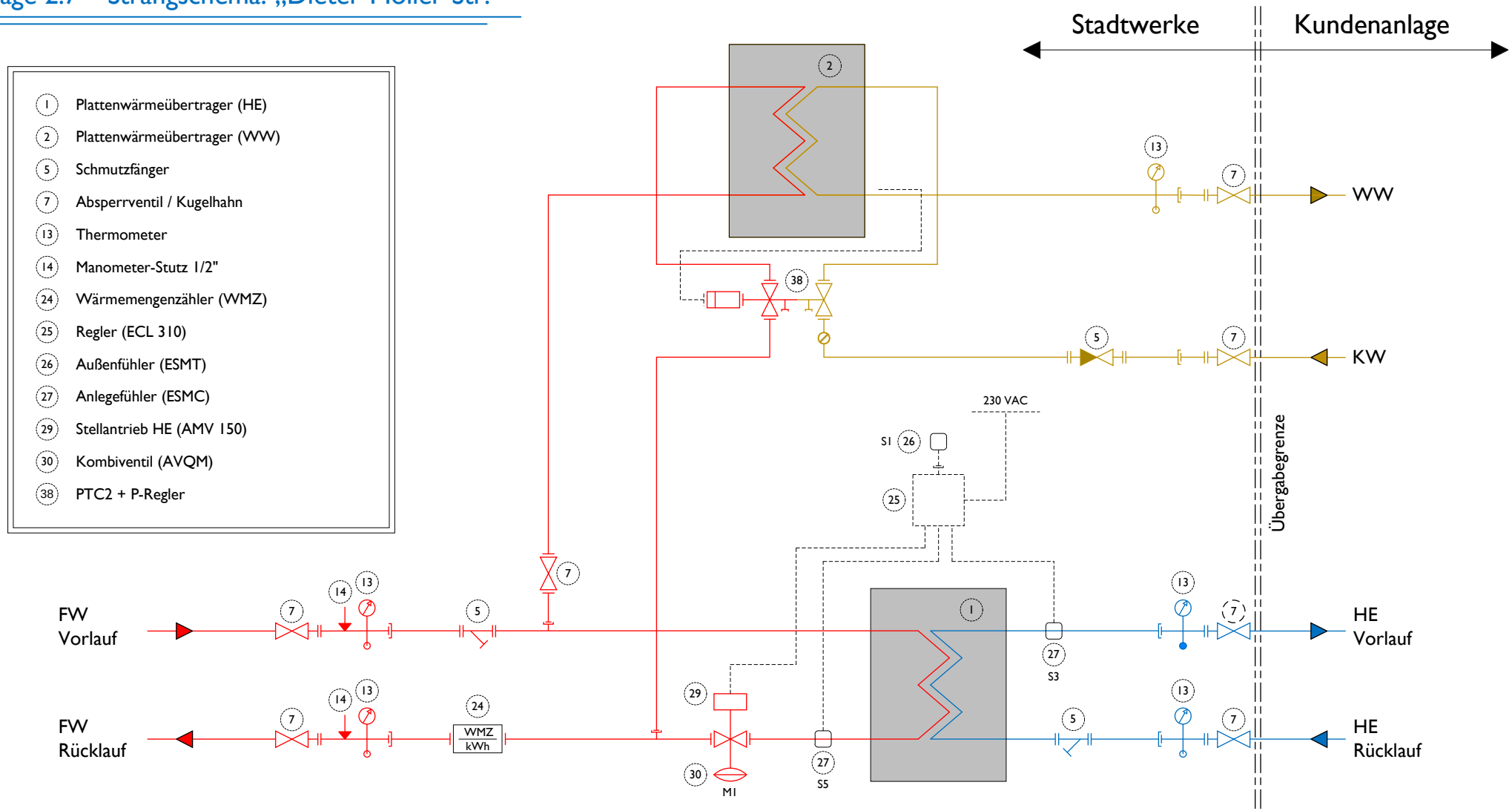

Dokumentenart: Anlage 2.7 – Strangschema (Dieter-Möller-Str.): Übergabestation mit der Trinkwassererwärmung im Durchlaufprinzip

Revision:	Stand:	Im "DPM-System" verfügbar:	Seite:
00	**25.09.2024**	**--**	**1/3**
Erstellt:	**Geprüft:**	**Freigegeben:**	**Schutzklasse:**
T. Roth	**D. Halfbrodt**	**D. Halfbrodt**	**--**

Stadtwerke Huntetal Netz