Strom-Netzanschluss-Information

Stadtwerke Huntetal
Netz

Damit es mit der Inbetriebsetzung des Strom-Hausanschlusses klappt sind folgende Punkte wichtig!

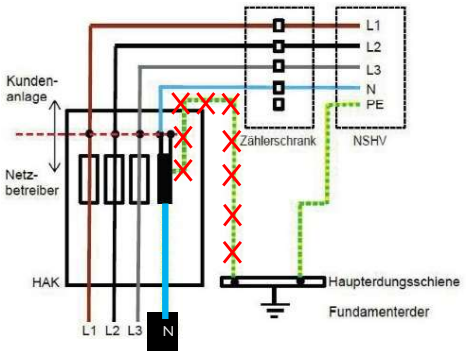



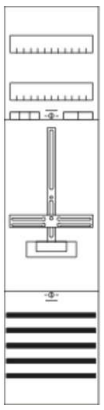

1.) Die Stadtwerke Huntetal betreiben ein TT-Netz!
Eine Verbindung zwischen „N“ und „PE“ darf nicht vorhanden sein!

2.) Bei Standard-Netzanschlüssen (30 kW) ist ein SLS-Schalter mit **maximal 40 Ampere** einzubauen!

3.) Bei Anschlüssen mit einer höheren Netzanschlusskapazität (> 30 KW) ist die Größe des SLS mit uns abzustimmen!

4.) Die Stadtwerke Huntetal installieren nur Zähler mit „Drei-Punkt-Befestigung“!



4.) Die Inbetriebsetzung ist in unserem digitalen Netzportal zu beantragen!



5.) Bei der Inbetriebsetzung **sollte** für Rücksprachen der Installateur vor Ort sein!

Bei Wandler-Messungen sind diese im Vorfeld detailliert mit uns abzustimmen!