Legende / Beschreibung

Detail Gasanschluss

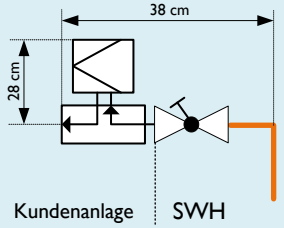

Detail Wasserzähler Qn 2,5

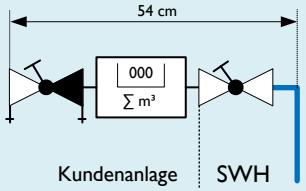

Detail Hausanschlusskasten

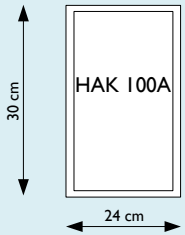

Querschnitt

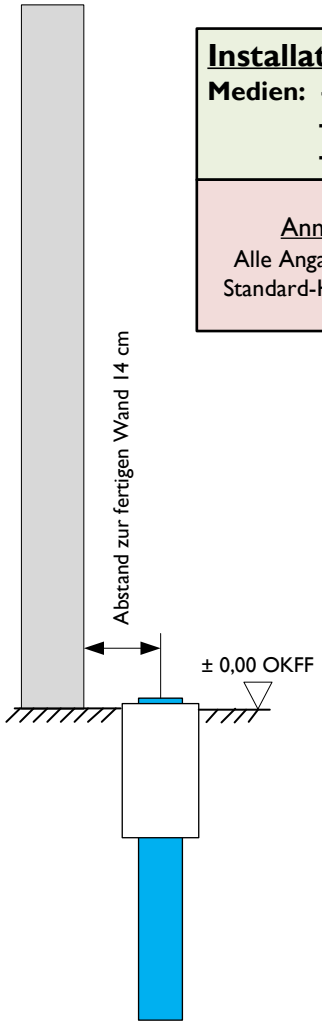

Installationsraum
Medien: - Strom
- Wasser
- Gas

Anmerkung!
Alle Angaben gelten für Standard-Hausanschlüsse.

Ansicht: Installationswand

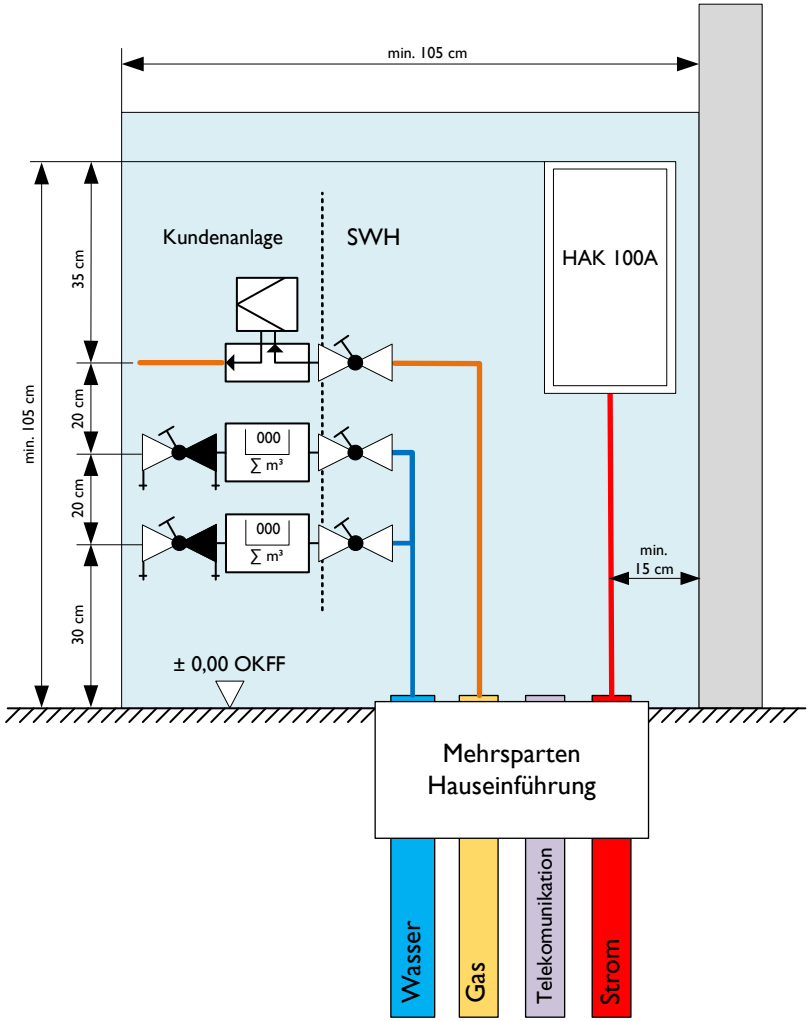

Dokumentenart:
Installationsraum für die Montage von Strom-, Wasser- und Gasanschlüsse

Revision:	Stand:	Im "DPM-System" verfügbar:	Seite:
00	**25.09.2024**	**--**	**1/1**
Erstellt: **V. Schäfer**	Geprüft: **D. Halfbrodt**	Freigegeben: **D. Halfbrodt**	Schutzklasse: **--**

Stadtwerke Huntetal
Netz